TEMATICA: **Amplificadores de Potencia**	CODIGO: **P02-C**
Fecha probable:.	

ENUNCIADO:

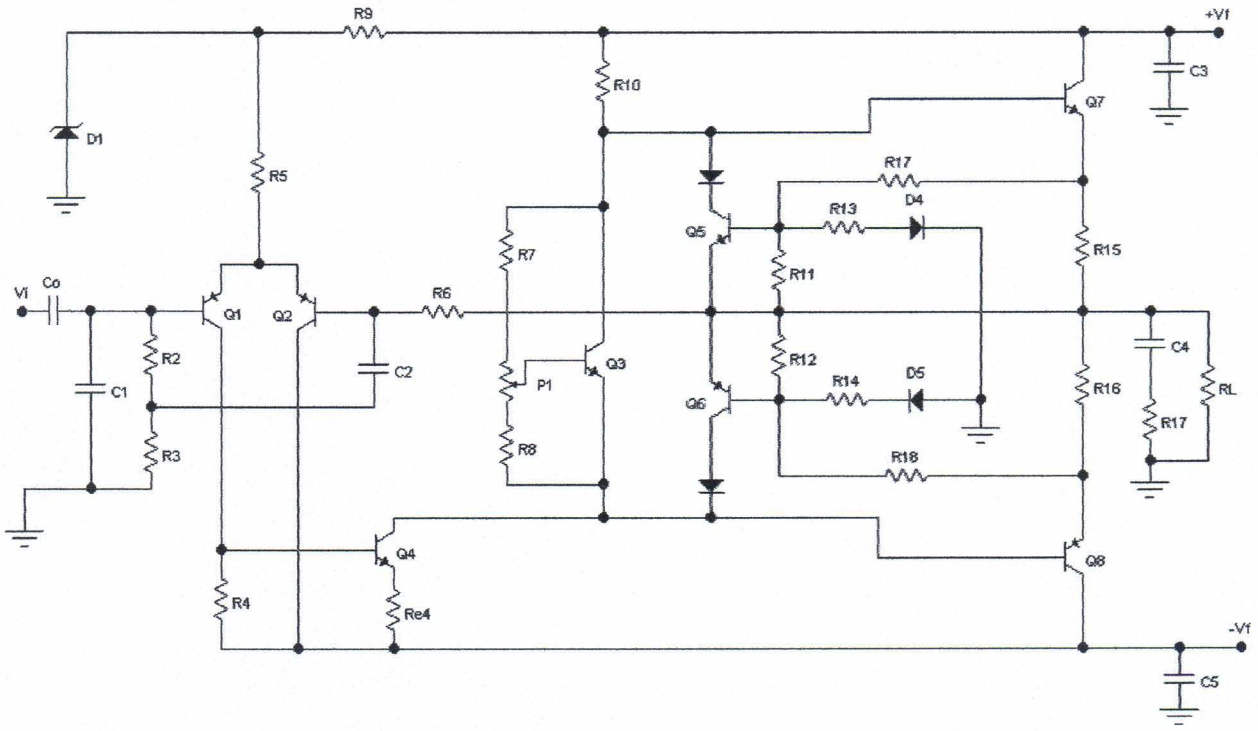

R_L= 8Ω	R11= R12= 75Ω	R17= R18= 150Ω
R3= 1KΩ	R15= R16= 1Ω	Vf= 35V
R6= 18KΩ	R13= R14= 820Ω	

a) Estudiar la estructura en bloques simplificada del amplificador de potencia y calcular R2.

b) Si la $Vief_{MAX}$ = 1V, calcular la máxima potencia disponible a la salida.

c) Calcular los parámetros de Q7 y Q8 necesarios para su elección.

d) Analizar conceptualmente el circuito de protección.