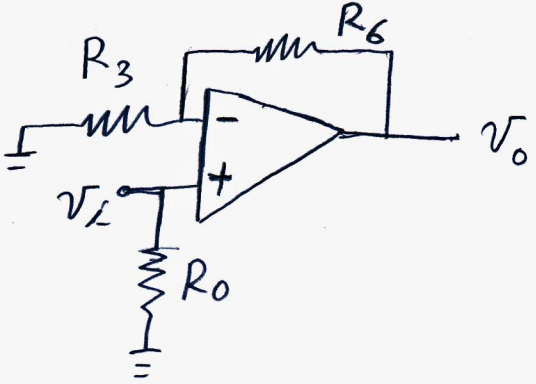

$$A_v = \left(1 + \frac{R_6}{R_3}\right)$$

EN POLARIZACION: C_4 ABIERTO

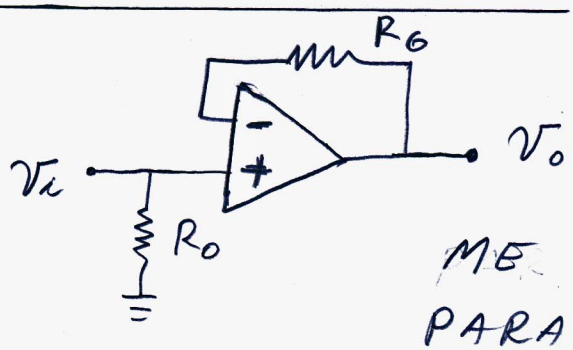

LA REALIMENTACION ME ASEGURA TENER $v_o = 0$ PARA $v_i = 0$ (SIN SEÑAL)

PARA COMPENSAR CORRIENTES DE POLARIZACION DEBE SER $R_o = R_6$

VEAMOS

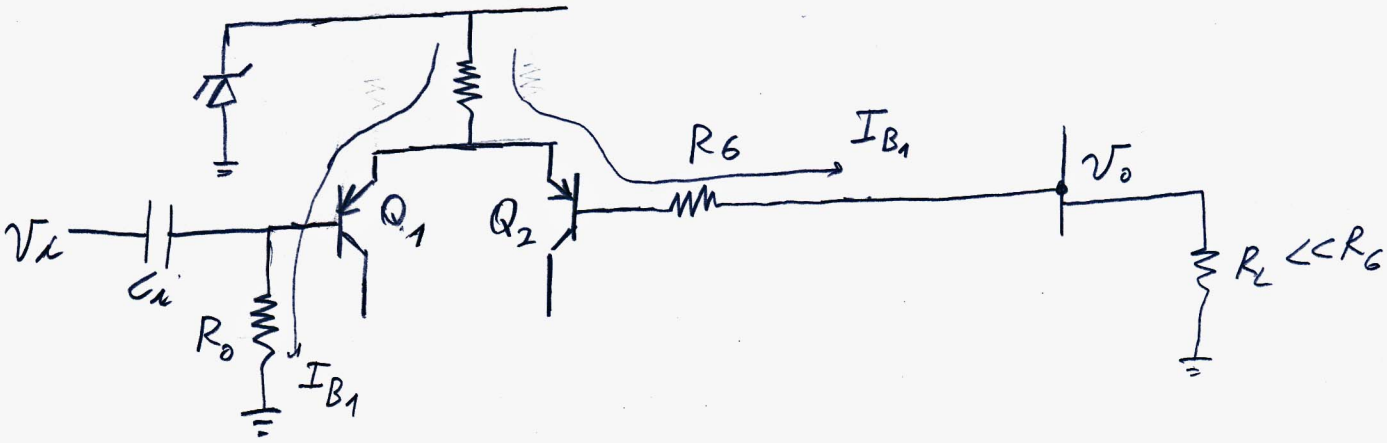

$$v_o = -I_{B_2} R_6 - V_{EB_2} + V_{EB_1} + I_{B_1} R_o = 0$$

SI $V_{BE_1} = V_{BE_2}$ Y $I_{B_1} = I_{B_2}$

$\Rightarrow R_o = R_6$