UN CIRCUITO MAS ELABORADO ES EL DE ESTE PROBLEMA:

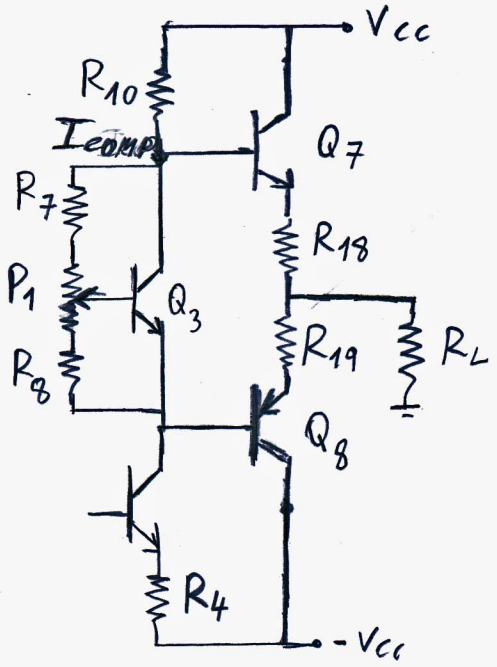

PRETENDO COLOCAR AMBOS TRANSISTORES EN ZONA ACTIVA CON UNA PEQUEÑA CORRIENTE DE REPOSO PARA $v_i = 0$

EN TODOS LOS DISEÑOS VOY A ADOPTAR UNA

$I_{C_{MIN}} = 30\ mA$

SI ELIJIERA UNA CORRIENTE MUY PEQUEÑA EL h_{FE} DEL TRANSISTOR CAE MUCHO.

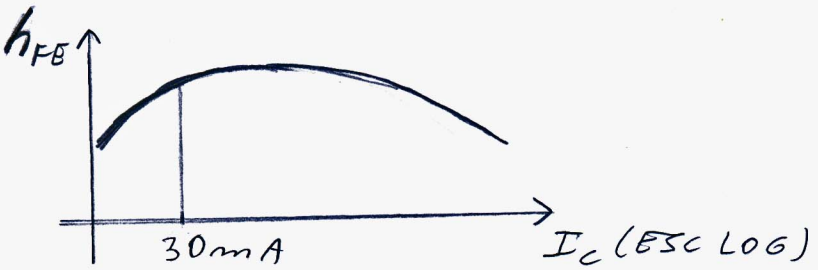

PARA 30 mA EN GENERAL CUALQUIER TRANSISTOR DE POTENCIA YA TIENE UN h_{FE} APLECIABLE

POR SU PUESTO ELEJIR CORRIENTES MAYORES TRAE UN CONSUMA MAYOR DE POTENCIA EN REPOSO ($v_i = 0$) INNECESARIAMENTE

COMO VEMOS Q_3 TRABAJA EN Z.A.

$V_{CE_3} > V_{CE_{SAT}}$