A-3.24.2 – ELECTRONICA II PROBLEMA : **AMPLIFICADORES DE POTENCIA : P01-C**

El amplificador de la figura deberá ser capaz de entregar 25W a un parlante de 8Ω a una temperatura ambiente de 40ºC.

a) Diseñar V_F , Q7 y Q8.

b) Analizar los bloques circuitales del amplificador de potencia.
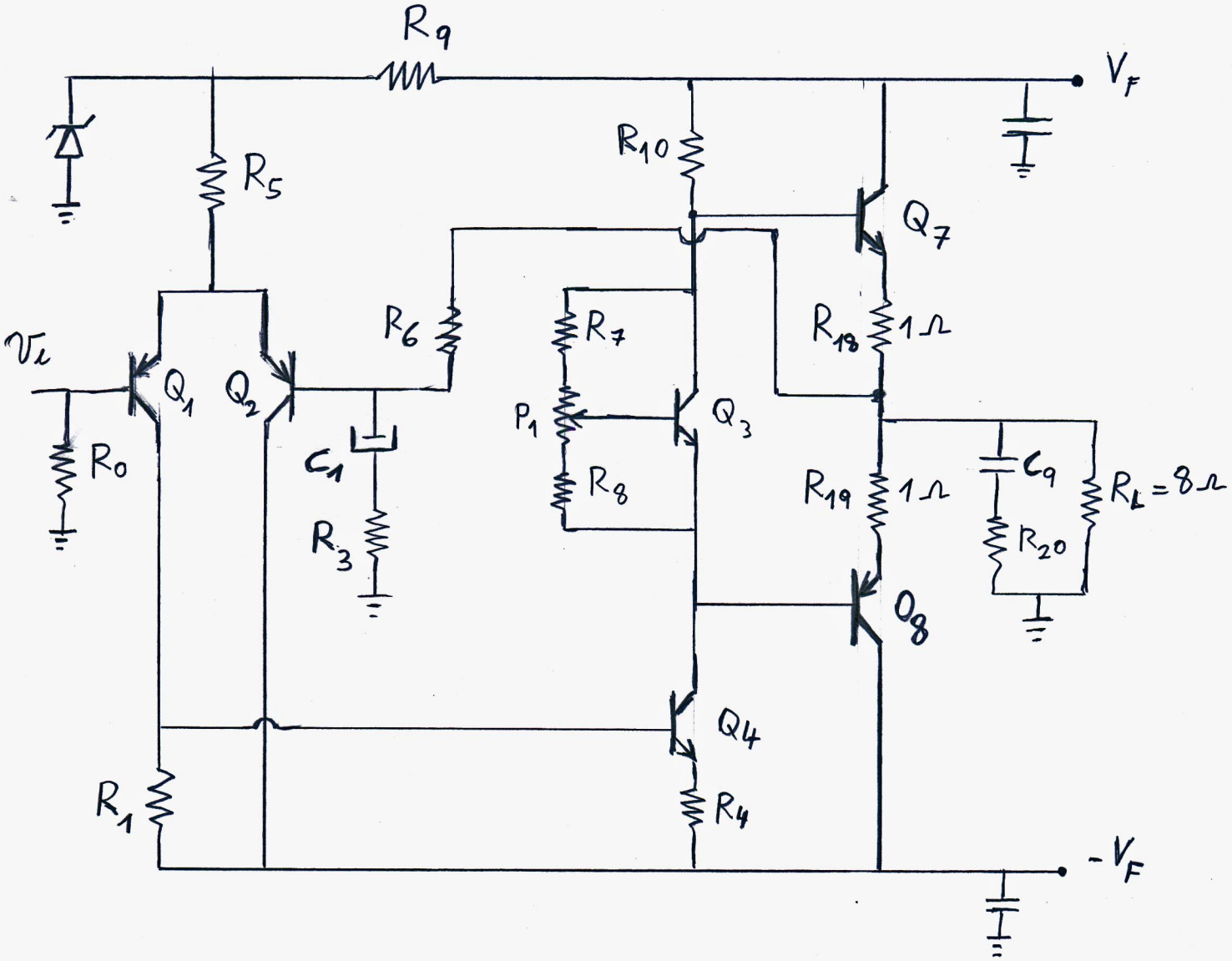
c) Estudiar el funcionamiento del circuito de compensación de distorsión de cruce.