c) CIRCUITO DE COMPENSACION DE DISTORSION DE CRUCE.

CONSEPTO

SI TENGO

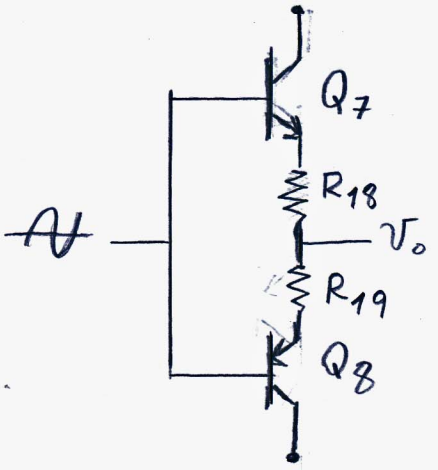

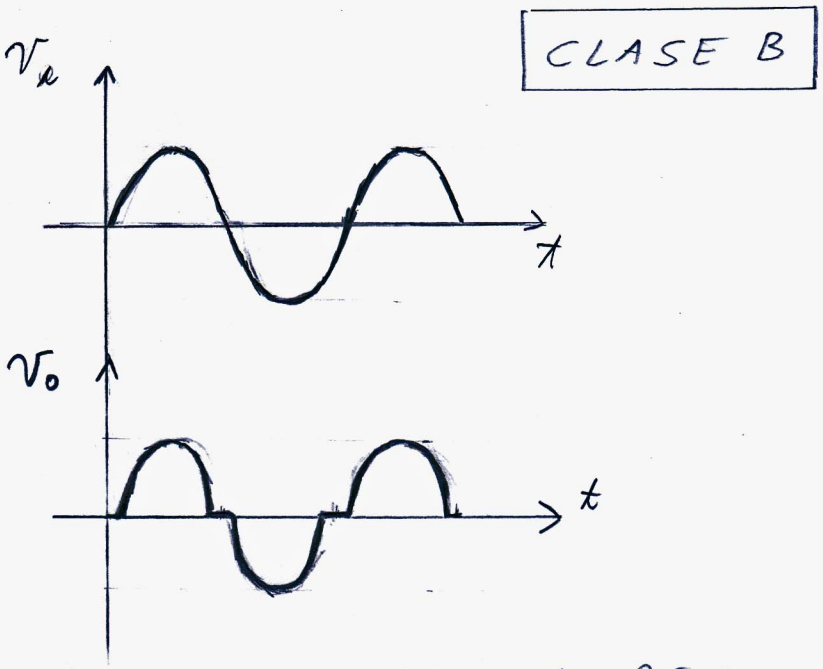

EN LAS PROXIMIDADES DE CERO AMBOS TRANSISTORES ESTAN CORTADOS

ESTO LO RESOLVEMOS CON LA CLASE AB QUE PONE EN ZONA ACTIVA (CON UNA MUY PEQUEÑA CORRIENTE) EN LAS PROXIMIDADES DE CERO.

POR EJEMPLO LO PUEDO LOGRAR CON DIODOS

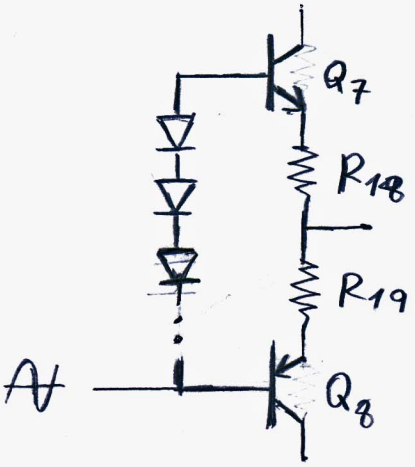

DEPENDIENDO DE V_{BE} Q7 y Q8 y R_{18-19} CON 2 o 3 o A VECES 4 DIODOS LOGRO TENER UNA DIFERENCIA DE POTENCIAL FIJO DADO POR LA SUMA DE LOS V_γ DE LOS DIODOS QUE DEJA A AMBOS TRANSISTORES LIGERAMENTE EN ZONA ACTIVA.